www.kggfa.com
www.kgg-robot.com

KGG

传动领域的“智”“惠”“加”
控制系统的指挥家

Expert but with Excellent cost performance in Smart transmission and Precise control system.

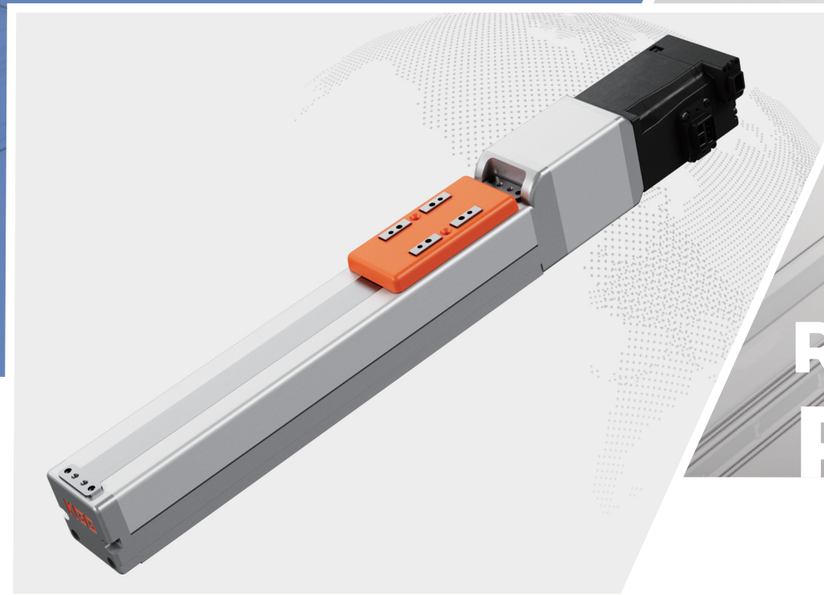

RCP SERIES
RCP系列

RCP SERIES SINGLE AXIS ACTUATOR

全封闭马达一体式
单轴直线执行器

上海狄兹精密机械有限公司
Shanghai Dizi Precision Machinery Co,Ltd.

电话：021-51872555
邮箱：amanda@kgg-robot.com
网址：www.kggfa.com/www.kgg-robot.com
地址：上海市松江区港德路188号

Tel: 021-51872555
Mail: amanda@kgg-robot.com
Website: www.kggfa.com/www.kgg-robot.com
Address: No.188, Gangde Road, Songjiang District, Shanghai

上海凯吉集机器人有限公司
Shanghai KGG Robots Co.,Ltd.

3D选型软件
3D Selection Software

RCP Series

全封闭马达一体式单轴直线执行器
Fully Enclosed Motor Tntegrated Type Single Axis Actuator

螺杆驱动型/防尘设计
Screw-driven / Dust-proof Design

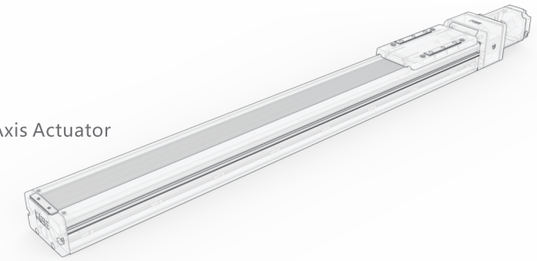

RCP30 Type

本体宽度 Body Width	32mm
最大行程 Max. Travel	300mm
最大载重 Max. Load	3.5kg
丝杆直径 Ball ScrewΦ	Φ6

RCP40 Type

本体宽度 Body Width	40mm
最大行程 Max. Travel	500mm
最大载重 Max. Load	17kg
丝杆直径 Ball ScrewΦ	Φ8

RCP60 Type

本体宽度 Body Width	58mm
最大行程 Max. Travel	700mm
最大载重 Max. Load	30kg
丝杆直径 Ball ScrewΦ	Φ10

RCP70 Type

本体宽度 Body Width	70mm
最大行程 Max. Travel	800mm
最大载重 Max. Load	50kg
丝杆直径 Ball ScrewΦ	Φ12

RCP80 Type

本体宽度 Body Width	85mm
最大行程 Max. Travel	1100mm
最大载重 Max. Load	60kg
丝杆直径 Ball ScrewΦ	Φ15

全封闭马达一体式
Fully Enclosed Motor Integrated Type

螺杆驱动/防尘设计
Screw Drive/Dust Proof Design

RCP系列/Series

32-85MM
本体宽度/Body Width

3.5-60KG
最大载荷/Max. Payload

300-1100MM
最大行程/Max. Travel

钢带全封闭结构
/ Fully Enclosed Steel Belt Construction

有效防尘、防水雾。

Effectively prevent dust and water mist.

无联轴器设计
/ Couplingless Design

马达丝杆一体式，无联轴器松脱问题。

Integrated motor and screw, no loose couplings.

可定制双滑块结构
/ Customised Double Slider Construction Available

左右旋，通过单轴可实现左右开闭、精密定位。

The single axis left and right rotation allows for left and right opening and closing and precise positioning.

最高重复定位精度±0.005MM
/ Max. Repeatability

R±0.01MM C7冷轧滚珠丝杆
G±0.005MM C5精密滚珠丝杆
Re±0.05MM C7冷轧滑动丝杆

R±0.01mm C7 cold rolled ball screw
G±0.005mm C5 precision ball screw
Re±0.05mm C7 cold rolled sliding screw

全封闭马达一体式单轴直线执行器 Fully Enclosed Motor Tntegrated Type Single Axis Actuator

RCP30 螺杆驱动型/防尘设计 Screw-driven / Dust-proof Design

本体宽度 Body Width	最大行程 Max. Travel	最大载重 Max. Load	丝杆直径 Ball ScrewΦ
32 mm	300 mm/s	3.5 kg	φ6 mm

型号表示方式 Ordering Method

RCP30 - R - 02 - 50L - ME - R - B - 001 - □□

- RCP30：本体型号 Model
- R：丝杆类型 Screw type
  - Re 树脂螺母丝杆 Resin Nut Lead Screw
  - R 冷轧滚珠丝杆 Cold Rolled Ball Screw
  - G 精密滚珠丝杆 Precision Ball Screw
- 02：丝杆导程（mm） Ball Screw Lead（mm）
  - 02 2mm
  - 04 4mm
  - 06 6mm
- 50L：有效行程（mm） Effective Travel(mm)
  50表示导程为50mm
  50MM-50 Means 50mm Lead
- ME：马达安装方式 Motor Installation Mode
  - ME 马达外置直连 Motor External Direct Connection
  - ML 马达左折 Motor Left Fold
  - MR 马达右折 Motor Right Fold
  - MB 马达下折 Motor Lower Fold
- R：出线方向 Outlet Direction
  - R 右侧出线 Right Outlet
  - L 左侧出线 Left outlet
- B：B代表刹车 B Mean Brake
  ※若无刹车则不表示 If No Brake No Description
- 001：产品系列号 Product Serial Number
  选型默认为空 Selection Default is Empty
- □□：图纸说明 Drawing Explanation
  无编号：标准图纸 No Number: Standard Drawing
  001：客户特殊式样 001:Customer Special Style

技术参数 Technical Parameter

规格 Spec	可选马达类型 Optional Motor Types		28步进 28 Stepper Motors		
	重复定位精度（mm） Repeatability(mm)		± 0.01		
	丝杆导程（mm） Ball Screw Lead (mm)		2	4	6
	最高速度（mm/s） Maximum speed(mm/s)		80	160	240
	载荷 Load	水平（kg） Level	3.5	2.5	1.5
		垂直（kg） Vertical	2	1.5	1
	标准行程 Standard Travel		50~300mm/25mm间距 50-300mm/25mm Interval		
	静态容许力矩 Static Allowable Moment		Mp:5N.m My:7.1N.m Mr:7.9N.m		
	动态容许力矩 Permissible Moment		Mp:2.67N.m My:3.82N.m Mr:4.27N.m		
部件 Parts	滚珠丝杆直径（mm） Ball Screw Φ		φ6 C7		
	线性导轨 Slide Guide Rail		线性导轨 Slide Guide Rail		
	基座材质 Pedestal Material		铝 Aluminium		

容许力矩 Permissible Moment

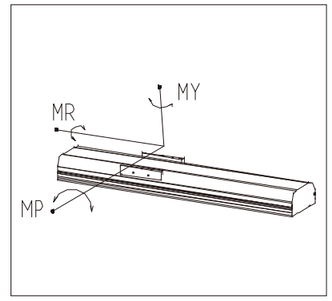

搭配马达一览表 List Of Matching Motors

马达类型 Motor Types	电机相数 Motor's phase	步距角 Step Angle	额定电流 Rated Current
28步进电机 28 Stepper Motors	2	1.8°	1.5A

电机接线图 Motor Lead Wire Configuration

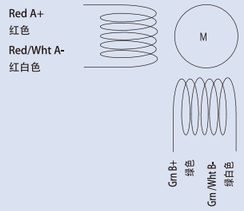

感应器接线图（原点及极限） Inductor Wiring Diagram（Origin And Limit)

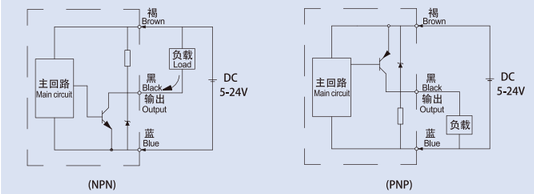

RCP30

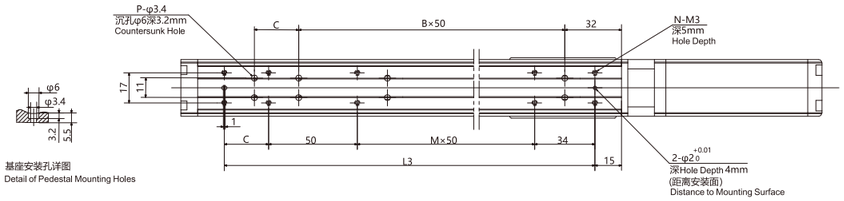

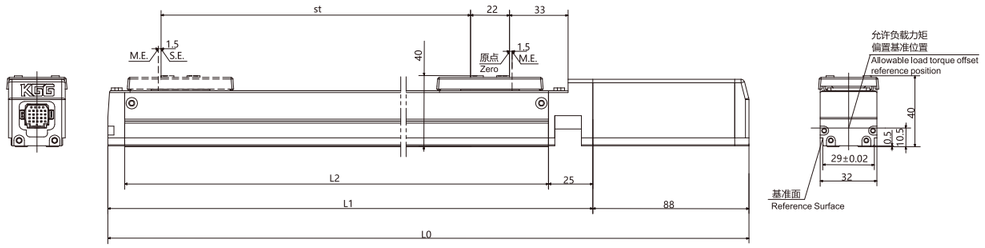

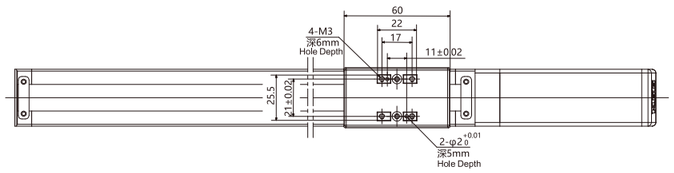

有效行程(mm) Effective Travel	50	75	100	125	150	175	200	225	250	275	300
L0	254	279	304	329	354	379	404	429	454	479	504
L1	166	191	216	241	266	291	316	341	366	391	416
L2	114	139	164	189	214	239	264	289	314	339	364
L3	84	109	134	159	184	209	234	259	284	309	334
B	1	1	2	2	3	3	4	4	5	5	6
C	-	25	-	25	-	25	-	25	-	25	-
M	-	-	1	1	2	2	3	3	4	4	5
N	6	8	8	10	10	12	12	14	14	16	16
P	4	6	6	8	8	10	10	12	12	14	14

意见反馈 Feedback

RCP30 | RCP40 | RCP60 | RCP70 | RCP80

全封闭马达一体式单轴直线执行器 Fully Enclosed Motor Tntegrated Type Single Axis Actuator

RCP40

螺杆驱动型/防尘设计
Screw-driven / Dust-proof Design

本体宽度 Body Width	最大行程 Max. Travel	最大载重 Max. Load	丝杆直径 Ball ScrewΦ
40mm	500 mm/s	17 kg	φ8mm

型号表示方式 Ordering Method

RCP40 - R - 2.5 - 50L - ME - R - B - 001 - □□

- 本体型号 Model
- 丝杆类型 Screw type
  - Re 树脂螺母丝杆 Resin Nut Lead Screw
  - R 冷轧滚珠丝杆 Cold Rolled Ball Screw
  - G 精密滚珠丝杆 Precision Ball Screw
- 丝杆导程（mm） Ball Screw Lead（mm）
  - 2.5 2.5mm
  - 05 5mm
  - 10 10mm
  - 16 16mm
- 有效行程（mm） Effective Travel(mm)
  - 50表示导程为50mm 50MM-50 Means 50mm Lead
- 马达安装方式 Motor Installation Mode
  - ME 马达外置直连 Motor External Direct Connection
  - ML 马达左折 Motor Left Fold
  - MR 马达右折 Motor Right Fold
  - MB 马达下折 Motor Lower Fold
- 出线方向 Outlet Direction
  - R 右侧出线 Right Outlet
  - L 左侧出线 Left outlet
- B代表刹车 B Mean Brake ※若无刹车则不表示 If No Brake No Description
- 图纸说明 Drawing Explanation
  - 无编号：标准图纸 No Number: Standard Drawing
  - 001：客户特殊式样 001:Customer Special Style
- 产品系列号 Product Serial Number 选型默认为空 Selection Default is Empty

技术参数 Technical Parameter

规格 Spec	可选马达类型 Optional Motor Types		伺服100W Servo 100W			
	重复定位精度（mm） Repeatability(mm)		± 0.01			
	丝杆导程（mm） Ball Screw Lead (mm)		2.5	5	10	16
	最高速度（mm/s） Maximum speed(mm/s)		125	250	500	800
	载荷 Load	水平（kg） Level	17	15	14	10
		垂直（kg） Vertical	10	8	4	2.5
	标准行程 Standard Travel		50~500mm/50mm间距 50-500mm/50mm Interval			
	静态容许力矩 Static Allowable Moment		Mp:12.8N.m My:18N.m Mr:25N.m			
	动态容许力矩 Permissible Moment		Mp:4.8N.m My:6.8N.m Mr:9.3N.m			
部件 Parts	滚珠丝杆直径（mm） Ball Screw Φ		φ8 C7			
	线性导轨 Slide Guide Rail		线性导轨 Slide Guide Rail			
	基座材质 Pedestal Material		铝 Aluminium			

容许力矩 Permissible Moment

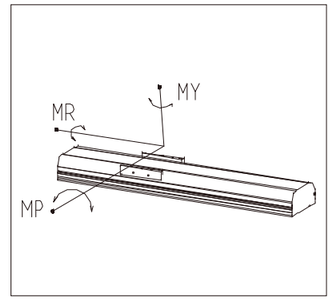

搭配马达一览表 List Of Matching Motors

马达类型 Motor Types	电源电压 Supply Voltage	马达功率 Motor Power
伺服电机 Servo Motor	220V	100W

电机接线图 Motor Lead Wire Configuration

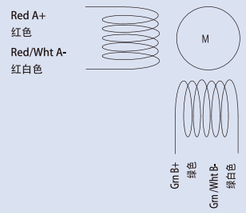

感应器接线图（原点及极限） Inductor Wiring Diagram（Origin And Limit)

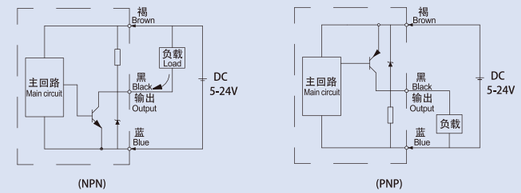

RCP40

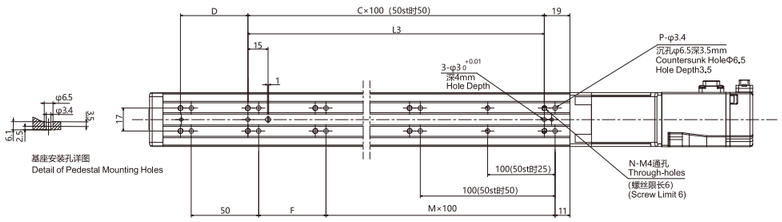

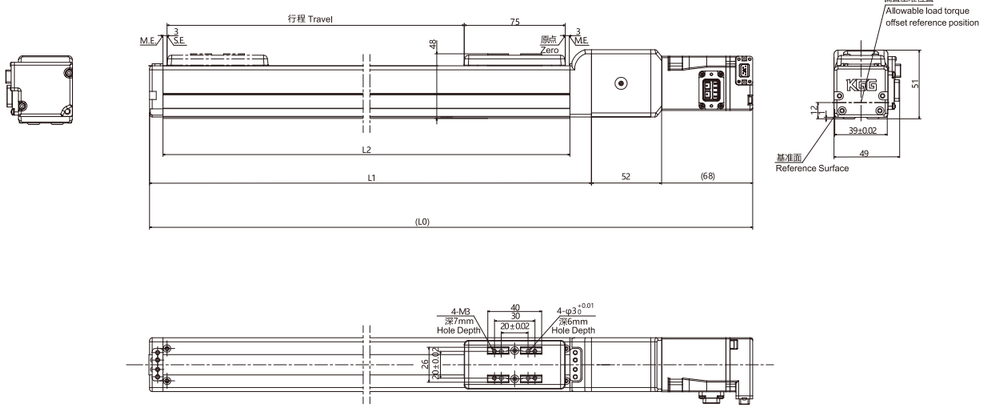

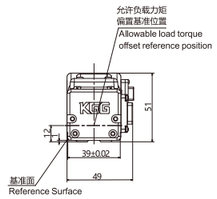

有效行程(mm) Effective Travel	50	100	150	200	250	300	350	400	450	500
L0	278	328	378	428	478	528	578	628	678	728
L1	158	208	258	308	358	408	458	508	558	608
L2	132	182	232	282	332	382	432	482	532	582
L3	50	100	100	200	200	300	300	400	400	500
C	-	1	1	2	2	3	3	4	4	5
D	50	50	100	50	100	50	100	50	100	50
M	-	-	1	1	2	2	3	3	4	4
F	50	-	50	100	50	100	50	100	50	100
N	6	6	6	8	8	10	10	12	12	14
P	8	8	10	10	12	12	14	14	16	16

RCP40-ML

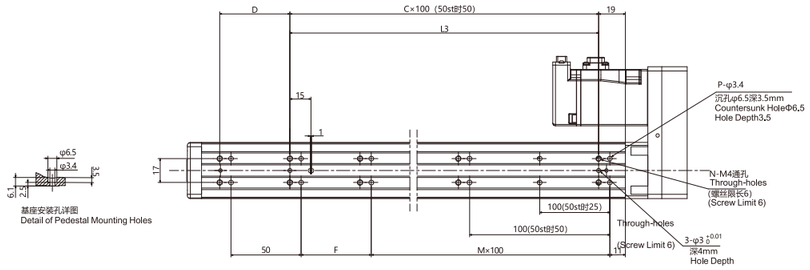

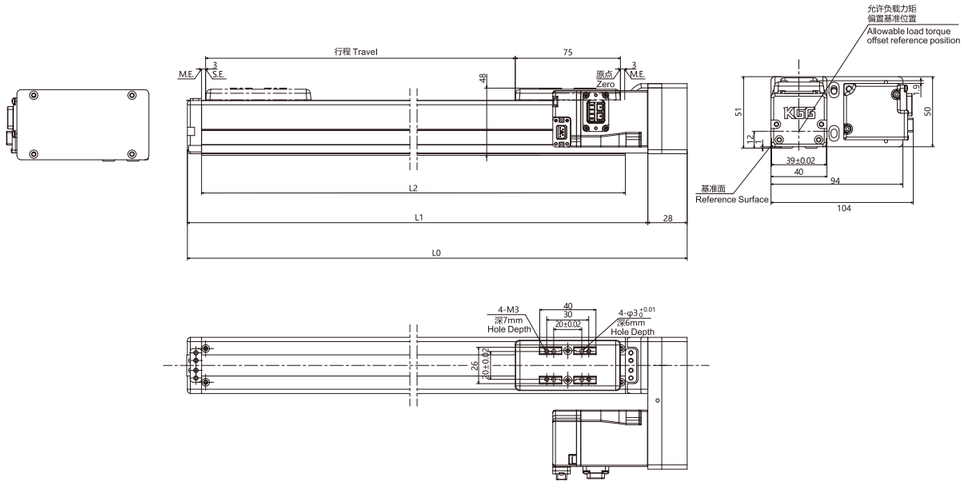

有效行程(mm) Effective Travel	50	100	150	200	250	300	350	400	450	500
L0	186	236	286	336	386	436	486	536	586	636
L1	158	208	258	308	358	408	458	508	558	608
L2	132	182	232	282	332	382	432	482	532	582
L3	50	100	100	200	200	300	300	400	400	500
C	-	1	1	2	2	3	3	4	4	5
D	50	50	100	50	100	50	100	50	100	50
M	-	-	1	1	2	2	3	3	4	4
F	50	-	50	100	50	100	50	100	50	100
N	6	6	6	8	8	10	10	12	12	14
P	8	8	10	10	12	12	14	14	16	16

RCP40-MR

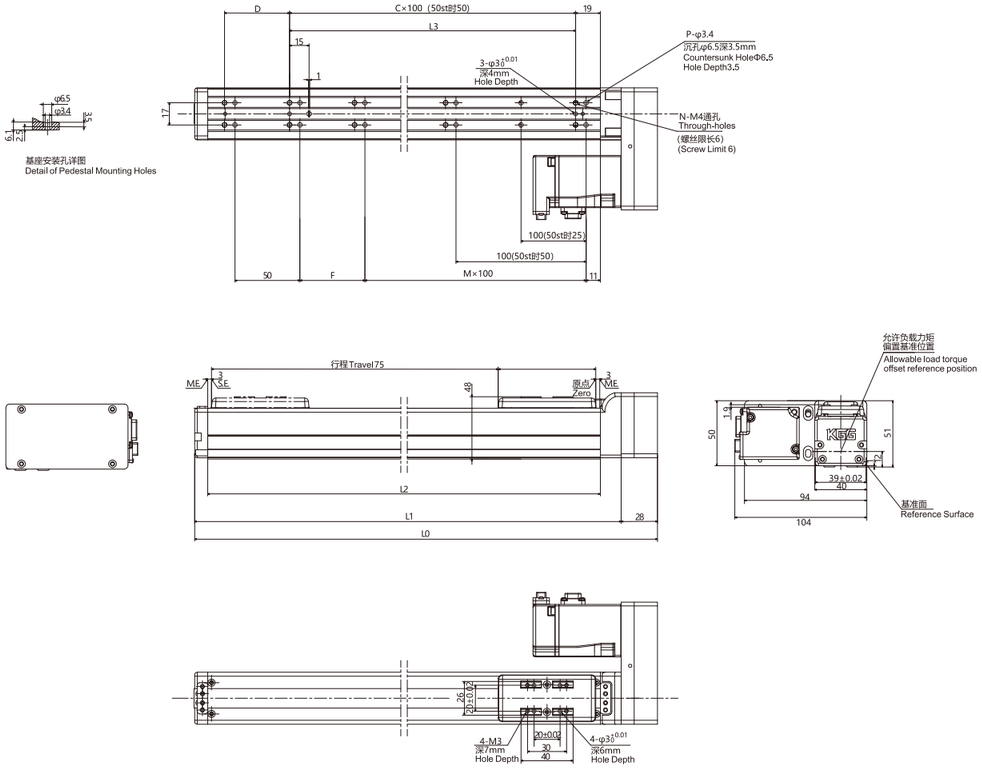

有效行程(mm) Effective Travel	50	100	150	200	250	300	350	400	450	500
L0	186	236	286	336	386	436	486	536	586	636
L1	158	208	258	308	358	408	458	508	558	608
L2	132	182	232	282	332	382	432	482	532	582
L3	50	100	100	200	200	300	300	400	400	500
C	-	1	1	2	2	3	3	4	4	5
D	50	50	100	50	100	50	100	50	100	50
M	-	-	1	1	2	2	3	3	4	4
F	50	-	50	100	50	100	50	100	50	100
N	6	6	6	8	8	10	10	12	12	14
P	8	8	10	10	12	12	14	14	16	16

意见反馈 Feedback

RCP30 | RCP40 | **RCP60** | RCP70 | RCP80

全封闭马达一体式单轴直线执行器 Fully Enclosed Motor Tntegrated Type Single Axis Actuator

RCP60 螺杆驱动型/防尘设计 Screw-driven / Dust-proof Design

本体宽度 Body Width	最大行程 Max. Travel	最大载重 Max. Load	丝杆直径 Ball ScrewΦ
58mm	700mm/s	30kg	φ10mm

型号表示方式 Ordering Method

RCP60 - R - 03 - 50L - ME - R - B - 001 - □□

- 本体型号 Model
- 丝杆类型 Screw type
  - Re 树脂螺母丝杆 Resin Nut Lead Screw
  - R 冷轧滚珠丝杆 Cold Rolled Ball Screw
  - G 精密滚珠丝杆 Precision Ball Screw
- 丝杆导程（mm） Ball Screw Lead（mm）
  - 03 3mm
  - 06 6mm
  - 12 12mm
  - 20 20mm
- 有效行程（mm） Effective Travel(mm)
  50表示导程为50mm 50MM-50 Means 50mm Lead
- 马达安装方式 Motor Installation Mode
  - ME 马达外置直连 Motor External Direct Connection
  - ML 马达左折 Motor Left Fold
  - MR 马达右折 Motor Right Fold
  - MB 马达下折 Motor Lower Fold
- 出线方向 Outlet Direction
  - R 右侧出线 Right Outlet
  - L 左侧出线 Left outlet
- B代表刹车 B Mean Brake ※若无刹车则不表示 If No Brake No Description
- 图纸说明 Drawing Explanation
  无编号：标准图纸 No Number: Standard Drawing
  001：客户特殊式样 001:Customer Special Style
- 产品系列号 Product Serial Number 选型默认为空 Selection Default is Empty

技术参数 Technical Parameter

规格 Spec	可选马达类型 Optional Motor Types		伺服100W Servo 100W			
	重复定位精度（mm） Repeatability(mm)		±0.01			
	丝杆导程（mm） Ball Screw Lead (mm)		3	6	12	20
	最高速度（mm/s） Maximum speed(mm/s)		150	300	600	1000
	载荷 Load	水平（kg） Level	30	30	16	13
		垂直（kg） Vertical	10	9	4	2
	标准行程 Standard Travel		50-700mm/50mm间距 50-700mm/50mm Interval			
	静态容许力矩 Static Allowable Moment		Mp:48N.m My:67N.m Mr:101N.m			
	动态容许力矩 Permissible Moment		Mp:11.4N.m My:16.3N.m Mr:24.3N.m			
部件 Parts	滚珠丝杆直径（mm） Ball Screw Φ		φ10 C7			
	线性导轨 Slide Guide Rail		线性导轨 Slide Guide Rail			
	基座材质 Pedestal Material		铝 Aluminium			

容许力矩 Permissible Moment

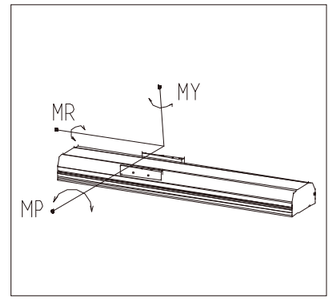

搭配马达一览表 List Of Matching Motors

马达类型 Motor Types	电源电压 Supply Voltage	马达功率 Motor Power
伺服电机 Servo Motor	220V	100W

电机接线图 Motor Lead Wire Configuration

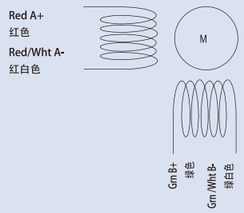

感应器接线图（原点及极限） Inductor Wiring Diagram（Origin And Limit)

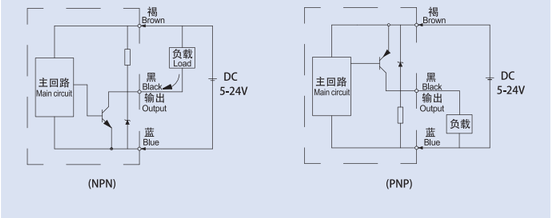

RCP60-ME

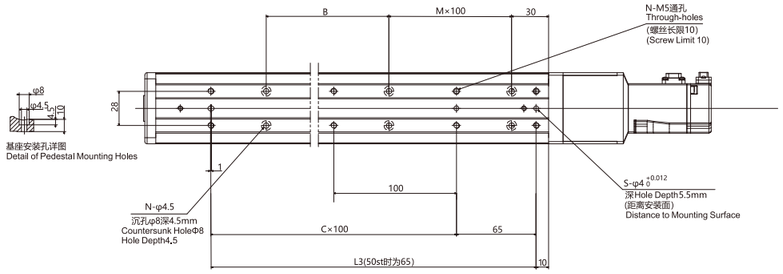

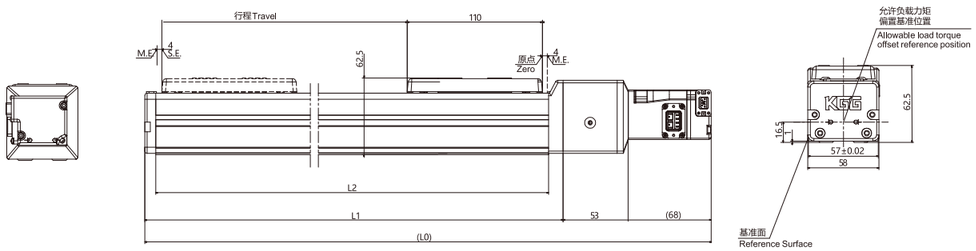

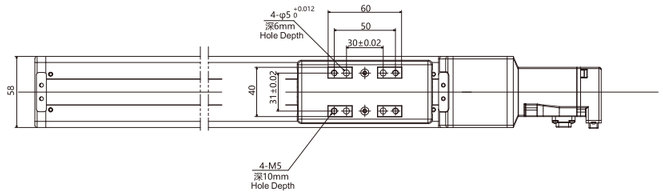

有效行程(mm) Effective Travel	50	100	150	200	250	300	350	400	450	500	550	600	650	700
L0	312	362	412	462	512	562	612	662	712	762	812	862	912	962
L1	191	241	291	341	391	441	491	541	591	641	691	741	791	841
L2	170	220	270	320	370	420	470	520	570	620	670	720	770	820
L3	65	165	165	265	265	365	365	465	465	565	565	665	665	765
M	1	1	2	2	3	3	4	4	5	5	6	6	7	7
B	0	60	0	60	0	60	0	60	0	60	0	60	0	60
N	4	6	6	8	8	10	10	12	12	14	14	16	16	18
C	0	1	1	2	2	3	3	4	4	5	5	6	6	7
S	2	3	3	3	3	3	3	3	3	3	3	3	3	3

RCP60-ML

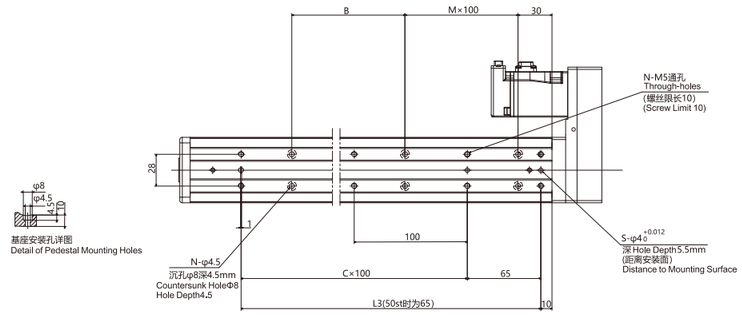

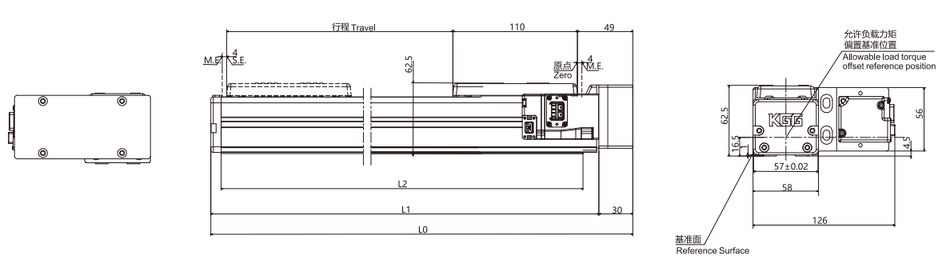

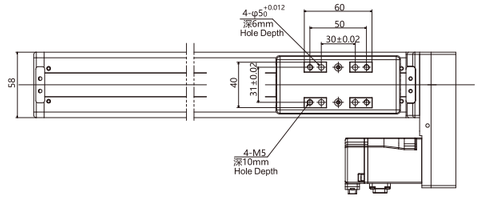

有效行程(mm) Effective Travel	50	100	150	200	250	300	350	400	450	500	550	600	650	700
L0	223	273	323	373	423	473	523	573	623	673	723	773	823	873
L1	191	241	291	341	391	441	491	541	591	641	691	741	791	841
L2	170	220	270	320	370	420	470	520	570	620	670	720	770	820
L3	65	165	165	265	265	365	365	465	465	565	565	665	665	765
M	1	1	2	2	3	3	4	4	5	5	6	6	7	7
B	0	60	0	60	0	60	0	60	0	60	0	60	0	60
N	4	6	6	8	8	10	10	12	12	14	14	16	16	18
C	0	1	1	2	2	3	3	4	4	5	5	6	6	7
S	2	3	3	3	3	3	3	3	3	3	3	3	3	3

RCP60-MR

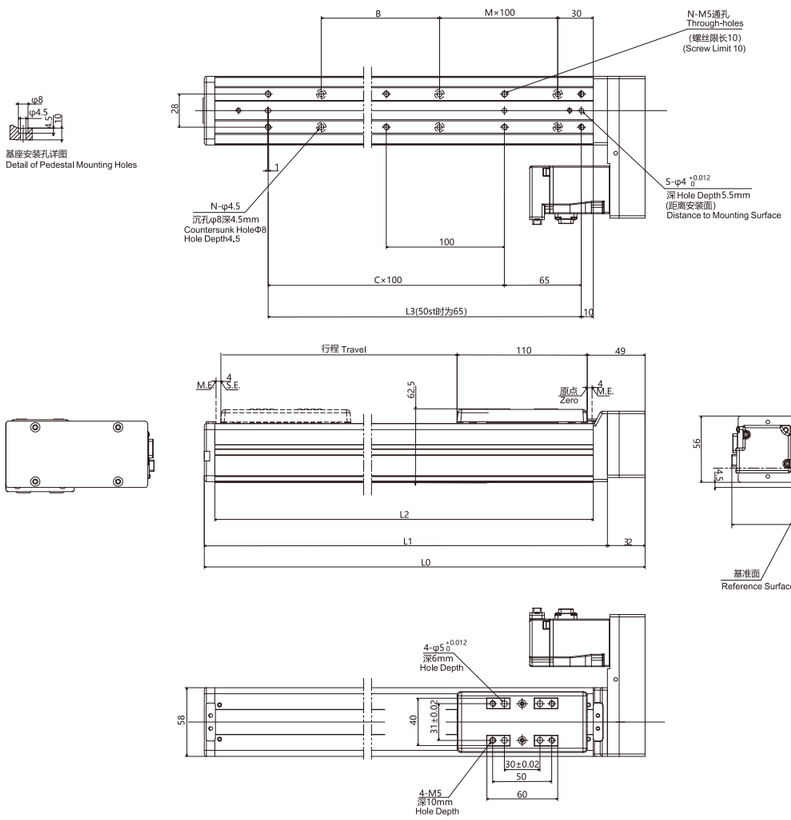

有效行程(mm) Effective Travel	50	100	150	200	250	300	350	400	450	500	550	600	650	700
L0	223	273	323	373	423	473	523	573	623	673	723	773	823	873
L1	191	241	291	341	391	441	491	541	591	641	691	741	791	841
L2	170	220	270	320	370	420	470	520	570	620	670	720	770	820
L3	65	165	165	265	265	365	365	465	465	565	565	665	665	765
M	1	1	2	2	3	3	4	4	5	5	6	6	7	7
B	0	60	0	60	0	60	0	60	0	60	0	60	0	60
N	4	6	6	8	8	10	10	12	12	14	14	16	16	18
C	0	1	1	2	2	3	3	4	4	5	5	6	6	7
S	2	3	3	3	3	3	3	3	3	3	3	3	3	3

意见反馈 Feedback

RCP30 | RCP40 | RCP60 | **RCP70** | RCP80

全封闭马达一体式单轴直线执行器 Fully Enclosed Motor Tntegrated Type Single Axis Actuator

RCP70

螺杆驱动型/防尘设计
Screw-driven / Dust-proof Design

本体宽度 Body Width	最大行程 Max. Travel	最大载重 Max. Load	丝杆直径 Ball ScrewΦ
70mm	800mm/s	50kg	φ12mm

型号表示方式 Ordering Method

RCP70 - R - 04 - 50L - ME - R - B - 001 - □□

- RCP70 — 本体型号 Model
- R — 丝杆类型 Screw type
  - Re 树脂螺母丝杆 Resin Nut Lead Screw
  - R 冷轧滚珠丝杆 Cold Rolled Ball Screw
  - G 精密滚珠丝杆 Precision Ball Screw
- 04 — 丝杆导程（mm） Ball Screw Lead（mm）
  - 04 4mm
  - 08 8mm
  - 16 16mm
  - 24 24mm
- 50L — 有效行程（mm） Effective Travel(mm)
  50表示导程为50mm
  50MM-50 Means 50mm Lead
- ME — 马达安装方式 Motor Installation Mode
  - ME 马达外置直连 Motor External Direct Connection
  - ML 马达左折 Motor Left Fold
  - MR 马达右折 Motor Right Fold
  - MB 马达下折 Motor Lower Fold
- R — 出线方向 Outlet Direction
  - R 右侧出线 Right Outlet
  - L 左侧出线 Left outlet
- B — B代表刹车 B Mean Brake ※若无刹车则不表示 If No Brake No Description
- 001 — 图纸说明 Drawing Explanation
  无编号：标准图纸 No Number: Standard Drawing
  001：客户特殊式样 001:Customer Special Style
- □□ — 产品系列号 Product Serial Number 选型默认为空 Selection Default is Empty

技术参数 Technical Parameter

规格 Spec	可选马达类型 Optional Motor Types		伺服400W Servo 400W			
	重复定位精度（mm） Repeatability(mm)		±0.01			
	丝杆导程（mm） Ball Screw Lead (mm)		4	8	16	24
	最高速度（mm/s） Maximum speed(mm/s)		200	400	800	1200
	载荷 Load	水平（kg） Level	45	50	42	30
		垂直（kg） Vertical	23	16	8	3
	标准行程 Standard Travel		50~800mm/50mm间距 50-800mm/50mm Interval			
	静态容许力矩 Static Allowable Moment		Mp:114N.m My:113N.m Mr:224N.m			
	动态容许力矩 Permissible Moment		Mp:43N.m My:43N.m Mr:88N.m			
部件 Parts	滚珠丝杆直径（mm） Ball Screw Φ		φ12 C7			
	线性导轨 Slide Guide Rail		线性导轨 Slide Guide Rail			
	基座材质 Pedestal Material		铝 Aluminium			

容许力矩 Permissible Moment

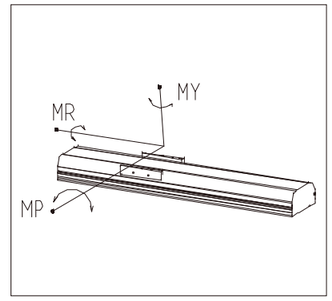

搭配马达一览表 List Of Matching Motors

马达类型 Motor Types	电源电压 Supply Voltage	马达功率 Motor Power
伺服电机 Servo Motor	220V	400W

电机接线图 Motor Lead Wire Configuration

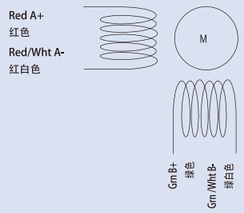

感应器接线图（原点及极限） Inductor Wiring Diagram（Origin And Limit)

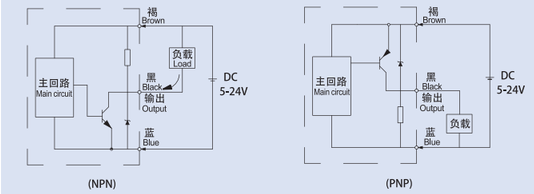

RCP70-ME

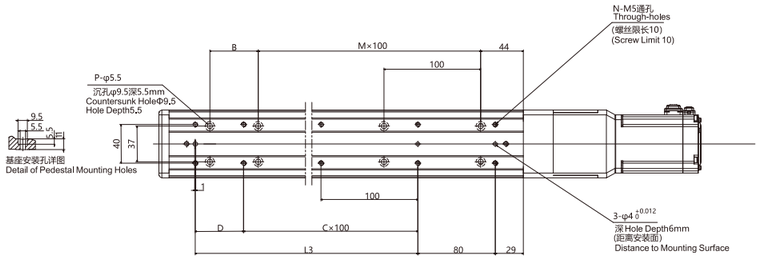

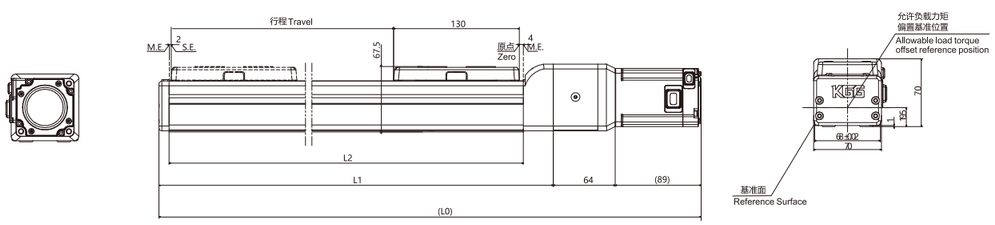

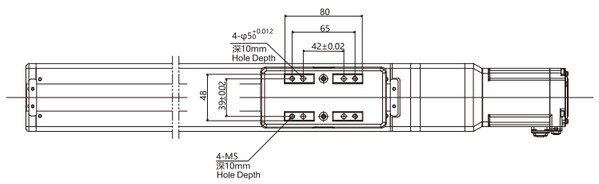

有效行程(mm) Effective Travel	50	100	150	200	250	300	350	400	450	500	550	600	650	700	750	800
L0	380.5	430.5	480.5	530.5	580.5	630.5	680.5	730.5	780.5	830.5	880.5	930.5	980.5	1030.5	1080.5	1130.5
L1	227.5	277.5	327.5	377.5	427.5	477.5	527.5	577.5	627.5	677.5	727.5	777.5	827.5	877.5	927.5	977.5
L2	186	236	286	336	386	436	486	536	586	636	686	736	786	836	886	936
L3	50	100	150	200	250	300	350	400	450	500	550	600	650	700	750	800
C	0	1	1	2	2	3	3	4	4	5	5	6	6	7	7	8
D	50	0	50	0	50	0	50	0	50	0	50	0	50	0	50	0
M	1	1	2	2	3	3	4	4	5	5	6	6	7	7	8	8
B	0	50	0	50	0	50	0	50	0	50	0	50	0	50	0	50
N	6	6	8	8	10	10	12	12	14	14	16	16	18	18	20	20
P	4	6	6	8	8	10	10	12	12	14	14	16	16	18	18	20

RCP70-ML

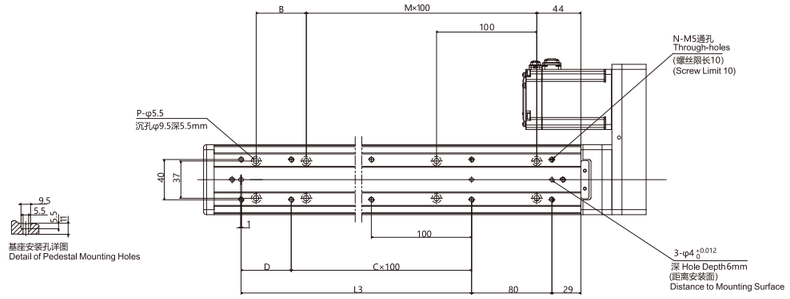

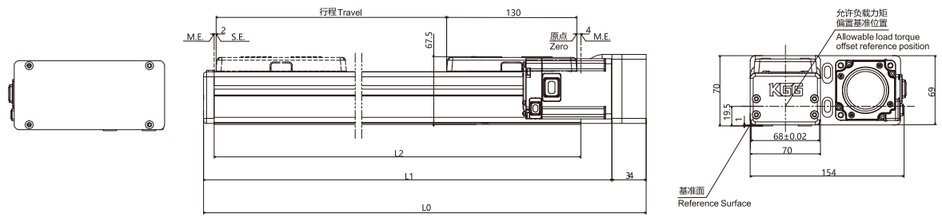

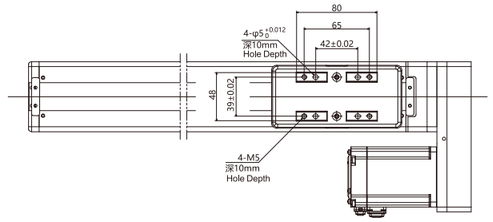

有效行程(mm) Effective Travel	50	100	150	200	250	300	350	400	450	500	550	600	650	700	750	800
L0	261.5	311.5	361.5	411.5	461.5	511.5	561.5	611.5	661.5	711.5	761.5	811.5	861.5	911.5	961.5	1011.5
L1	227.5	277.5	327.5	377.5	427.5	477.5	527.5	577.5	627.5	677.5	727.5	777.5	827.5	877.5	927.5	977.5
L2	186	236	286	336	386	436	486	536	586	636	686	736	786	836	886	936
L3	50	100	150	200	250	300	350	400	450	500	550	600	650	700	750	800
C	0	1	1	2	2	3	3	4	4	5	5	6	6	7	7	8
D	50	0	50	0	50	0	50	0	50	0	50	0	50	0	50	0
M	1	1	2	2	3	3	4	4	5	5	6	6	7	7	8	8
B	0	50	0	50	0	50	0	50	0	50	0	50	0	50	0	50
N	6	6	8	8	10	10	12	12	14	14	16	16	18	18	20	20
P	4	6	6	8	8	10	10	12	12	14	14	16	16	18	18	20

RCP70-MR

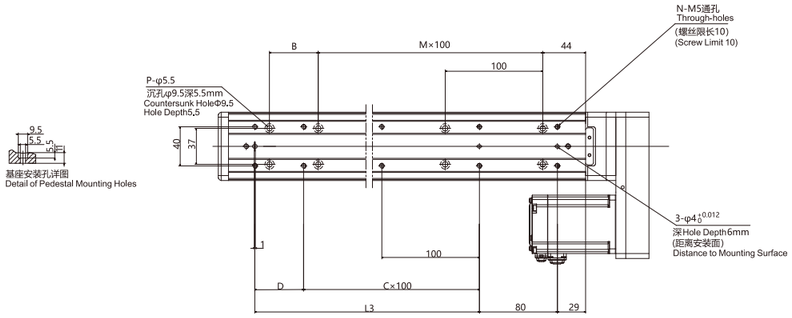

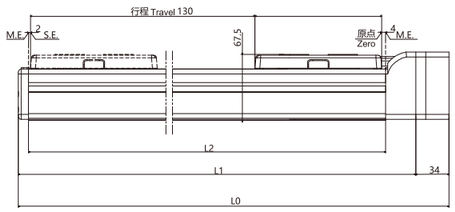

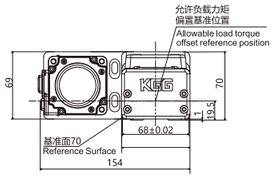

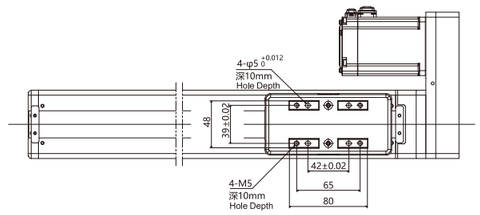

有效行程(mm) Effective Travel	50	100	150	200	250	300	350	400	450	500	550	600	650	700	750	800
L0	261.5	311.5	361.5	411.5	461.5	511.5	561.5	611.5	661.5	711.5	761.5	811.5	861.5	911.5	961.5	1011.5
L1	227.5	277.5	327.5	377.5	427.5	477.5	527.5	577.5	627.5	677.5	727.5	777.5	827.5	877.5	927.5	977.5
L2	186	236	286	336	386	436	486	536	586	636	686	736	786	836	886	936
L3	50	100	150	200	250	300	350	400	450	500	550	600	650	700	750	800
C	0	1	1	2	2	3	3	4	4	5	5	6	6	7	7	8
D	50	0	50	0	50	0	50	0	50	0	50	0	50	0	50	0
M	1	1	2	2	3	3	4	4	5	5	6	6	7	7	8	8
B	0	50	0	50	0	50	0	50	0	50	0	50	0	50	0	50
N	6	6	8	8	10	10	12	12	14	14	16	16	18	18	20	20
P	4	6	6	8	8	10	10	12	12	14	14	16	16	18	18	20

意见反馈 Feedback

全封闭马达一体式单轴直线执行器 Fully Enclosed Motor Tntegrated Type Single Axis Actuator

RCP80

螺杆驱动型/防尘设计
Screw-driven / Dust-proof Design

本体宽度 Body Width	85mm
最大行程 Max. Travel	1100 mm/s
最大载重 Max. Load	60 kg
丝杆直径 Ball ScrewΦ	φ15mm

型号表示方式 Ordering Method

RCP80 - R - 05 - 50L - ME - R - B - 001 - □□

本体型号
Model

丝杆类型
Screw type

Re	树脂螺母丝杆 Resin Nut Lead Screw
R	冷轧滚珠丝杆 Cold Rolled Ball Screw
G	精密滚珠丝杆 Precision Ball Screw

丝杆导程（mm）
Ball Screw Lead（mm）

05	5mm
10	10mm
20	20mm
30	30mm

有效行程（mm）
Effective Travel(mm)
50表示导程为50mm
50MM-50 Means 50mm Lead

马达安装方式
Motor Installation Mode

ME	马达外置直连 Motor External Direct Connection
ML	马达左折 Motor Left Fold
MR	马达右折 Motor Right Fold
MB	马达下折 Motor Lower Fold

出线方向
Outlet Direction

R	右侧出线 Right Outlet
L	左侧出线 Left outlet

B代表刹车
B Mean Brake
※若无刹车则不表示
If No Brake No Description

产品系列号
Product Serial Number
选型默认为空
Selection Default is Empty

图纸说明
Drawing Explanation
无编号：标准图纸
No Number: Standard Drawing
001：客户特殊式样
001:Customer Special Style

技术参数 Technical Parameter

规格 Spec	可选马达类型 Optional Motor Types		伺服400W Servo 400W			
	重复定位精度（mm） Repeatability(mm)		± 0.01			
	丝杆导程（mm） Ball Screw Lead (mm)		5	10	20	30
	最高速度（mm/s） Maximum speed(mm/s)		250	500	1000	1500
	载荷 Load	水平（kg） Level	60	55	40	26
		垂直（kg） Vertical	35	20	5	3
	标准行程 Standard Travel		50~1100mm/50mm间距 50-1100mm/50mm Interval			
	静态容许力矩 Static Allowable Moment		Mp:215N.m My:217N.m Mr:410N.m			
	动态容许力矩 Permissible Moment		Mp:75N.m My:75N.m Mr:143N.m			
部件 Parts	滚珠丝杆直径（mm） Ball ScrewΦ		φ15 C7			
	线性导轨 Slide Guide Rail		线性导轨 Slide Guide Rail			
	基座材质 Pedestal Material		铝 Aluminium			

容许力矩 Permissible Moment

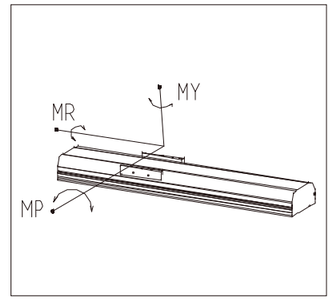

搭配马达一览表 List Of Matching Motors

马达类型 Motor Types	电源电压 Supply Voltage	马达功率 Motor Power
伺服电机 Servo Motor	220V	400W

电机接线图 Motor Lead Wire Configuration

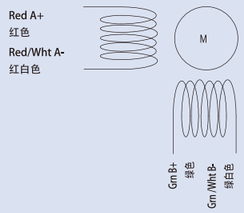

感应器接线图（原点及极限）Inductor Wiring Diagram（Origin And Limit)

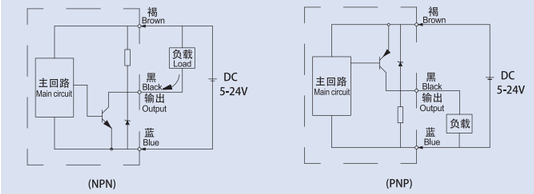

RCP80-ME

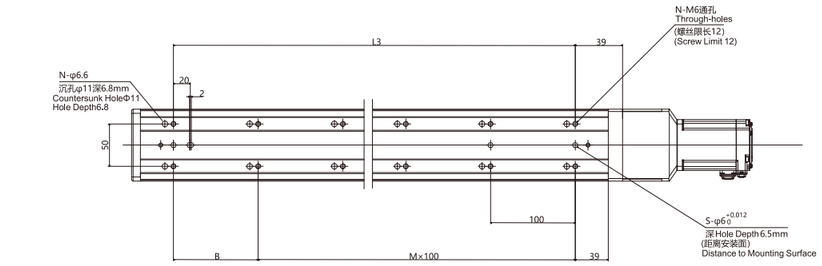

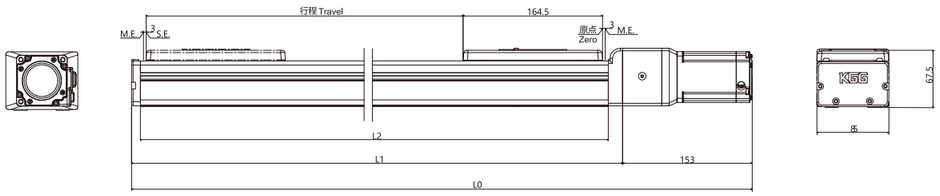

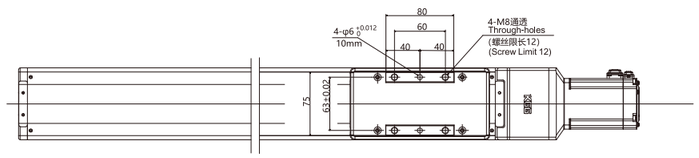

有效行程(mm) Effective Travel	50	100	150	200	250	300	350	400	450	500	550	600
L0	408.5	458.5	508.5	558.5	608.5	658.5	708.5	758.5	808.5	858.5	908.5	958.5
L1	255.5	305.5	355.5	405.5	455.5	505.5	555.5	605.5	655.5	705.5	755.5	805.5
L2	228	278	328	378	428	478	528	578	628	678	728	778
L3	150	200	250	300	350	400	450	500	550	600	650	700
B	50	100	50	100	50	100	50	100	50	100	50	100
M	1	1	2	2	3	3	4	4	5	5	6	6
N	6	6	8	8	10	10	12	12	14	14	16	16
S	3	4	4	4	4	4	4	4	4	4	4	4

RCPA8-ML

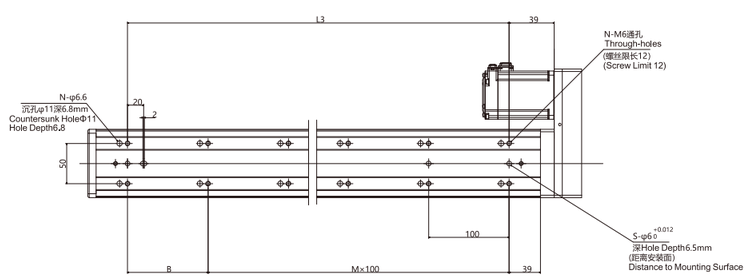

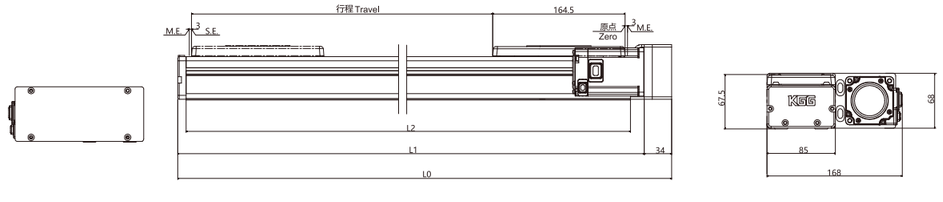

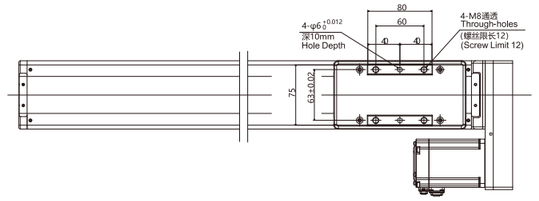

有效行程(mm) Effective Travel	50	100	150	200	250	300	350	400	450	500	550	600
L0	289.5	339.5	389.5	439.5	489.5	539.5	589.5	639.5	689.5	739.5	789.5	839.5
L1	255.5	305.5	355.5	405.5	455.5	505.5	555.5	605.5	655.5	705.5	755.5	805.5
L2	228	278	328	378	428	478	528	578	628	678	728	778
L3	150	200	250	300	350	400	450	500	550	600	650	700
B	50	100	50	100	50	100	50	100	50	100	50	100
M	1	1	2	2	3	3	4	4	5	5	6	6
N	6	6	8	8	10	10	12	12	14	14	16	16
S	3	4	4	4	4	4	4	4	4	4	4	4

RCP80-MR

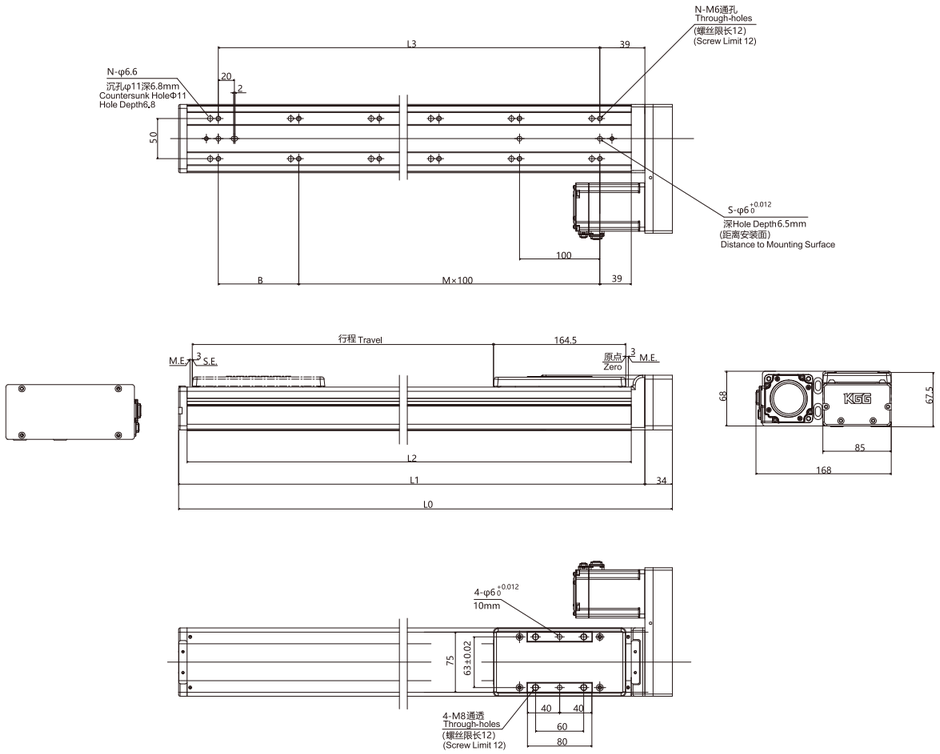

有效行程(mm) Effective Travel	50	100	150	200	250	300	350	400	450	500	550	600
L0	289.5	339.5	389.5	439.5	489.5	539.5	589.5	639.5	689.5	739.5	789.5	839.5
L1	255.5	305.5	355.5	405.5	455.5	505.5	555.5	605.5	655.5	705.5	755.5	805.5
L2	228	278	328	378	428	478	528	578	628	678	728	778
L3	150	200	250	300	350	400	450	500	550	600	650	700
B	50	100	50	100	50	100	50	100	50	100	50	100
M	1	1	2	2	3	3	4	4	5	5	6	6
N	6	6	8	8	10	10	12	12	14	14	16	16
S	3	4	4	4	4	4	4	4	4	4	4	4