GG1004A | Shaft dia.(轴径)ϕ10 Lead(导程)4mm | C3&C5 |

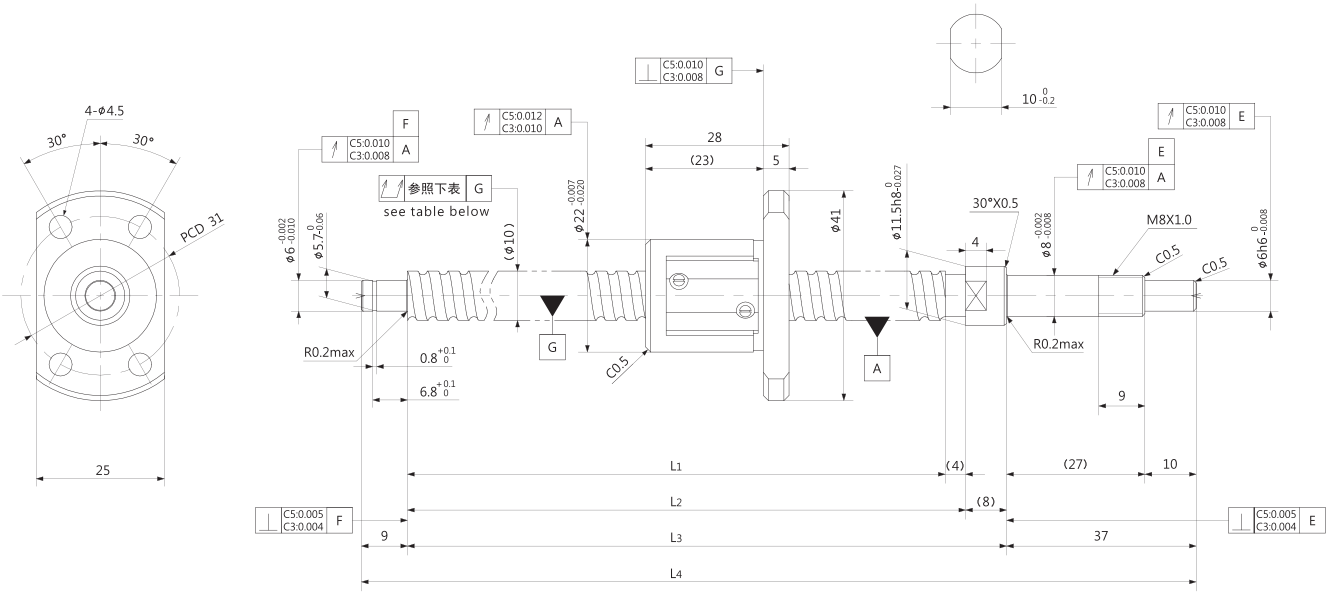

Unit (单位): mm

Ball Screw Specifications 主要技术参数				
Ball size 钢珠直径	ϕ2.0	BCD 钢珠中心直径		10.30
Lead Angle 导程角	7°03´	Number of thread 螺纹条数		1
Thread direction 螺纹旋向	Right 右旋	Shaft root dia 丝杠轴底径		ϕ8.2
Number of circuit 循环数	2.7×1	Material 材质	Shaft 轴	S55C
			Nut 螺母	SCM415H
Surface hardness 螺纹部表面硬度	HRC58～62（Thread area）	Anti-rust treatment 防锈处理		Anti-rust oil 防锈油

Unit(单位)：mm

Ball Screw Model 滚珠丝杠型号	Travel 行程	Grade 精度	Shaft length 丝杠轴长度				Lead accuracy 导程精度		Total Run-out 全跳动	Axial play 轴向间隙	Preload Torque 预压扭矩 Nm	Basic Load Rating 基本额定负载 N	
			L_1	L_2	L_3	L_4	Travel deviation 代表移动量误差 e_p	Variation 波动 V_{300}				Dynamic 额定动负载 Ca	Static 额定静负载 Coa
GG1004A-110R168	50	C3	110	114	122	168	±0.010	0.008	0.035	0 Spacer ball 间隔钢珠 (1:1)	0.005~0.040	1800	2600
GG1004A-160R218	100		160	164	172	218	±0.010		0.040				
GG1004A-210R268	150		210	214	222	268	±0.012		0.040				
GG1004A-260R318	200		260	264	272	318	±0.012		0.050				
GG1004A-310R368	250		310	314	322	368	±0.012		0.050				
GG1004A-110R168	50	C5	110	114	122	168	±0.020	0.018	0.040	～0.005	-	3000	5200
GG1004A-160R218	100		160	164	172	218	±0.020		0.055				
GG1004A-210R268	150		210	214	222	268	±0.023		0.055				
GG1004A-260R318	200		260	264	272	318	±0.023		0.065				
GG1004A-310R368	250		310	314	322	368	±0.023		0.065				

Note）Please designate end-journal profile with your sketch. 注）轴端的追加加工请结合图纸进行指示。