GT1404 | Shaft dia.(轴径)ϕ14 Lead(导程)4mm | C5&Ct7 |

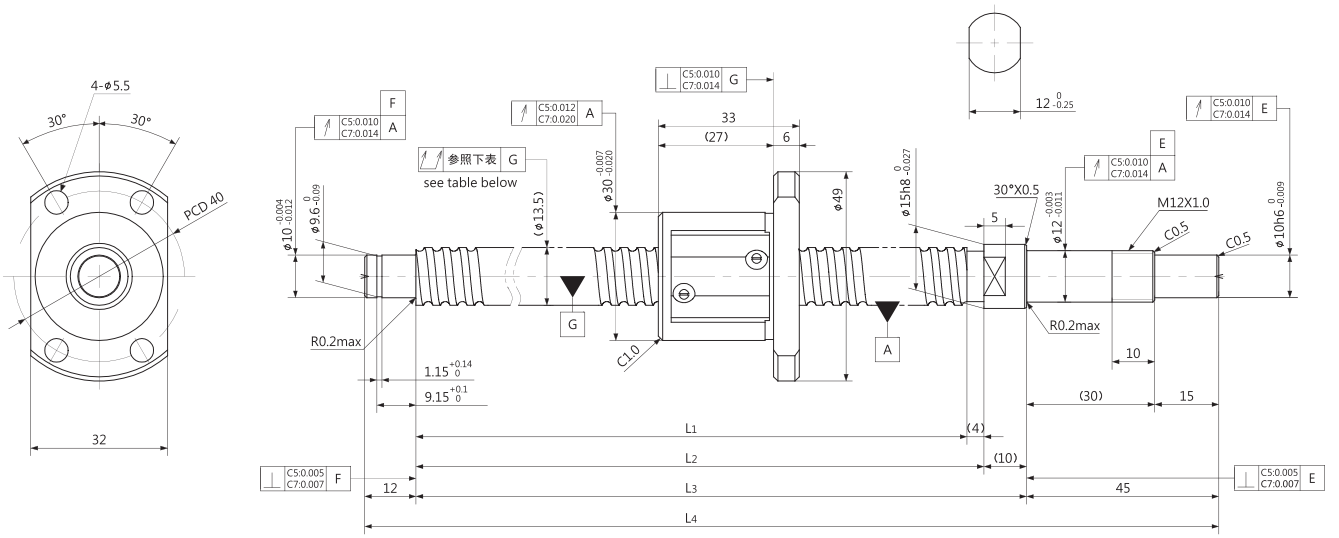

Unit (单位): mm

Ball Screw Specifications 主要技术参数				
Ball size 钢珠直径	ϕ2.381	BCD 钢珠中心直径		14.30
Lead Angle 导程角	5°05´	Number of thread 螺纹条数		1
Thread direction 螺纹旋向	Right 右旋	Shaft root dia 丝杠轴底径		ϕ11.8
Number of circuit 循环数	3.7×1	Material 材质	Shaft 轴	S55C+SUS304
			Nut 螺母	SCM415H
Surface hardness 螺纹部表面硬度	HRC58～62（Thread area）	Anti-rust treatment 防锈处理		Anti-rust oil 防锈油

Unit(单位): mm

Ball Screw Model 滚珠丝杠型号	Travel 行程	Grade 精度	Shaft length 丝杠轴长度				Lead accuracy 导程精度		Total Run-out 全跳动	Axial play 轴向间隙	Basic Load Rating 基本额定负载 N	
			L_1	L_2	L_3	L_4	Travel deviation 代表移动量误差 e_p	Variation 波动 V_{300}			Dynamic 额定动负载 Ca	Static 额定静负载 Coa
GT1404-148R219	100	C5	148	152	162	219	±0.020	0.018	0.045	~0.005	5700	11600
		Ct7					±0.026	0.052	0.070	~0.020		
GT1404-198R269	150	C5	198	202	212	269	±0.020	0.018	0.045	~0.005	5700	11600
		Ct7					±0.034	0.052	0.070	~0.020		
GT1404-248R319	200	C5	248	252	262	319	±0.023	0.018	0.055	~0.005	5700	11600
		Ct7					±0.043	0.052	0.080	~0.020		
GT1404-348R419	300	C5	348	352	362	419	±0.025	0.018	0.060	~0.005	5700	11600
		Ct7					±0.060	0.052	0.095	~0.020		
GT1404-448R519	400	C5	448	452	462	519	±0.027	0.018	0.075	~0.005	5700	11600
		Ct7					±0.078	0.052	0.110	~0.020		

Note）Please designate end-journal profile with your sketch. 注）轴端的追加加工请结合图纸进行指示。